6HY0402A-105N351AP2000LL

REV	A

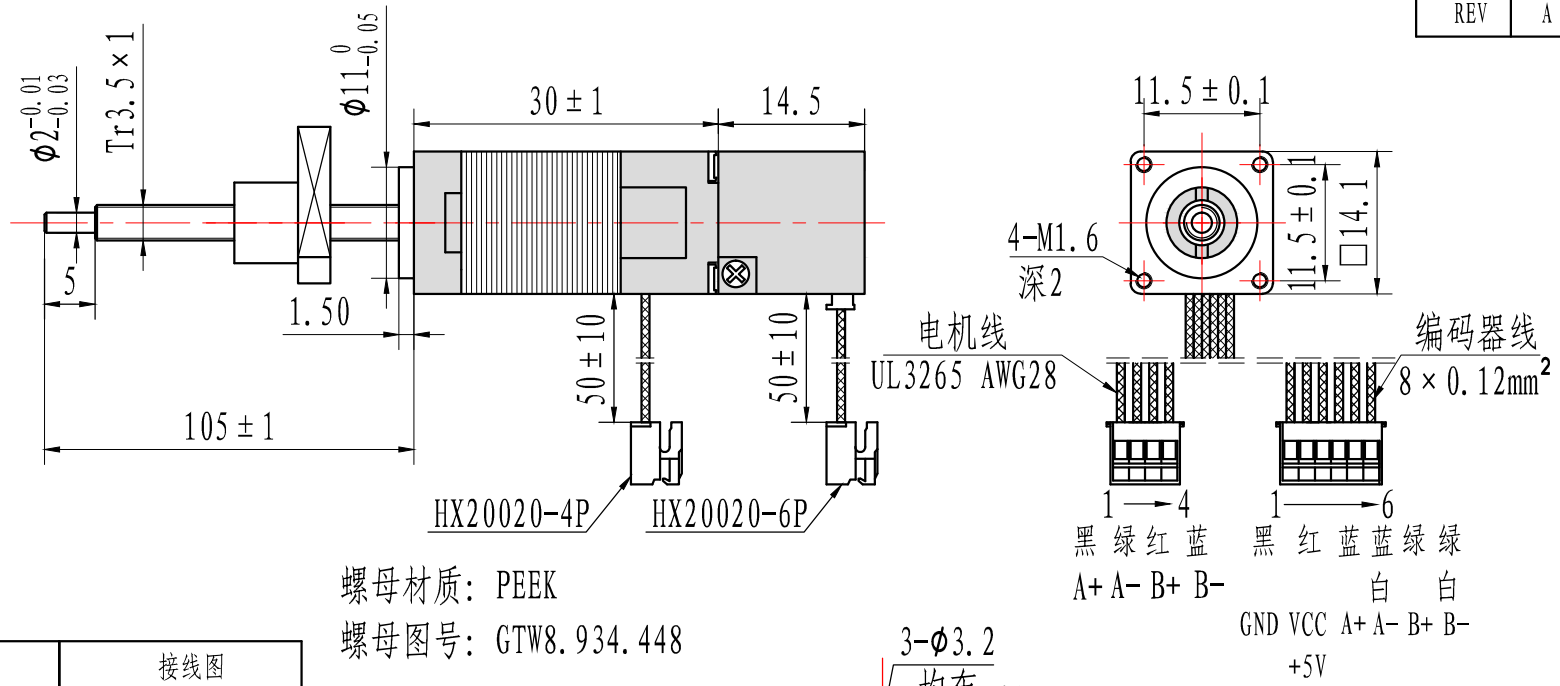

螺母材质：PEEK

螺母图号：GTW8.934.448

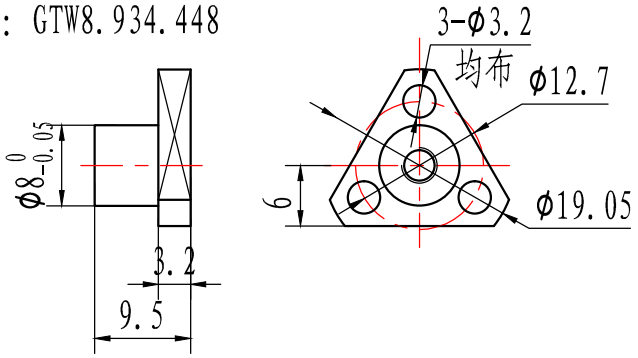

通用参数&标准参数	
步距角	1.8°
相数	2
绝缘电阻	100MΩmin.（500V DC）
绝缘等级	Class B
转动惯量	5.8g.cm²
净重	0.03kg
额定电压	4.5V
额定电流	0.3A
相电阻	15Ω±10%
相电感	2.5mH±20%
保持转矩	6mN.m
步长	0.005mm
工作环境温度	-20℃～+50℃
保存温度	-20℃～+85℃

接线图

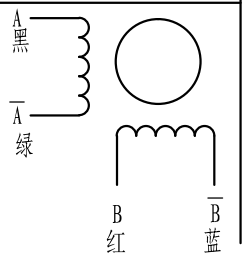

标记	处数	更改文件号	签字	日期

设计	LJ	标准化	
日期	2026.07.03	日期	
审核			
日期			

图样标记				重量	比例
共 2 张				第 1 张	

格特威

NINGBO GETWELL MOTOR CO.,LTD

6HY0402A-105N351AP2000LL型

闭环直线步进电机规格书

GTW3.162.26002

6HY0402A-105N351AP2000LL

REV	A

编码器性能参数

环境条件

工作温度	-40° C ∽ +85° C
储藏温度	-40° C ∽ +85° C
湿度	RH20∽90% .非冷凝环境

编码器解析度：2000

注：从安装端面看，电机顺时针旋转时，编码器读数为正数。

输出方式:电压输出

输出波形

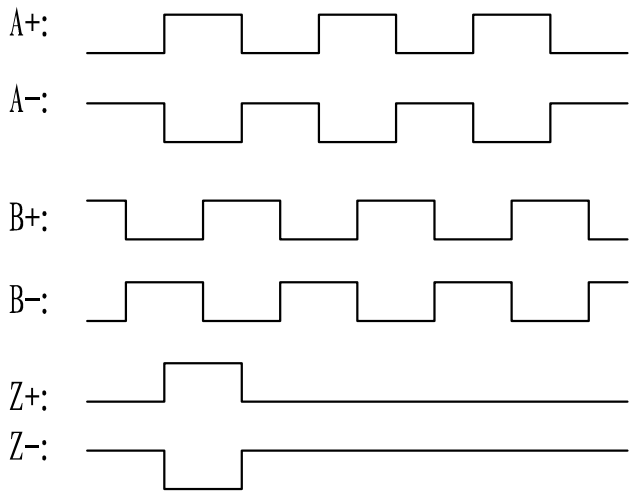

电气规格

供电电压	4.5-5.5V
供电电流	90mA(max.)
输出高电平	V_{cc}=5V, I_{OH}=4mA
输出低电平	V_{cc}=5V, I_{OL}=-4mA
A/B相占空比	50%(MIN30% MAX70%)
Z相脉宽	180° e(B-gated)

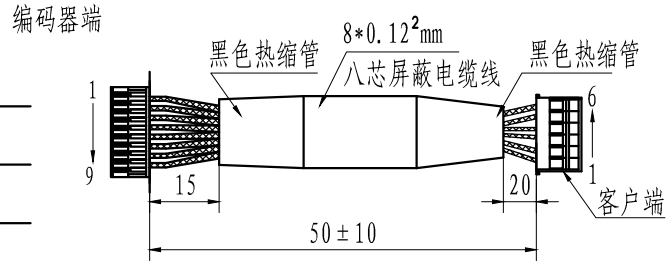

编码器端接线表:

1 红	VCC+5V
2 黑	GND
3 蓝	A+
4 蓝白	A-
8绿	B+
9绿白	B-

标记	处数	更改文件号	签 字	日 期

设 计	LJ	标准化	
日 期	2026.07.03	日 期	
审 核			
日 期			

图样标记				重 量	比 例
共 2 张				第 2 张	

格特威

NINGBO GETWELL MOTOR CO.,LTD

6HY0402A-105N351AP2000LL型

闭环直线步进电机规格书

GTW3.162.26002